v.2024_01

SERIE A

CERRADURAS ELECTROMECÁNICAS | B&B Locks

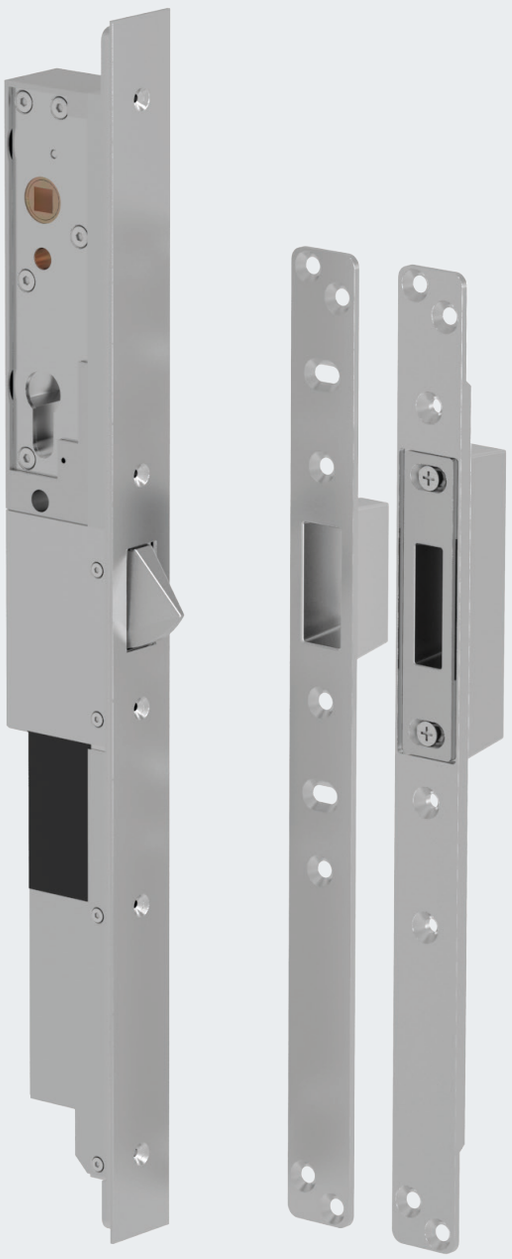

A1

Manual de instrucciones

OPENERS CLOSERS

Antes de proceder a la instalación

- Utilice el cable A1-básico (2 x 1,5 mm + 3 x 0,22 mm - Blindado)
- Utilice una fuente de alimentación de 24 V DC, con un mínimo de 2,5 A por cerradura.
- La distancia entre la fuente de alimentación y la cerradura no debe sobrepasar los 25 metros.
- Asegúrese de que la distancia entre la cerradura y la contraplaca es min. 2 mm y max. 6 mm.
- La cerradura y la contraplaca deben ser instaladas de tal forma, que queden perfectamente alineadas (en posición de puerta cerrada deben alinearse lateralmente y en altura).
- No puede haber rozamiento en el bulón cuando realiza las funciones de abertura y cierre (se debe probar después de la instalación de las gomas en el perfil).
- Los agujeros donde se inserta el cilindro deben ser lo suficientemente largos para que puedan instalarse sin ser forzado.
- ¡Está totalmente contraindicado limar la puerta cuando la cerradura está ya instalada! El electroimán puede atraer las limaduras cuando se active, y dañar la bobina.
- Asegúrese de que la puerta está equipada con bisagras adecuadas (de acuerdo con el tamaño y peso) para evitar que se descuelgue.
- Asegúrese que la puerta esta equipada con un sistema adecuado de cierrapuertas (de acuerdo con el tamaño y peso de la puerta).

Dimensiones

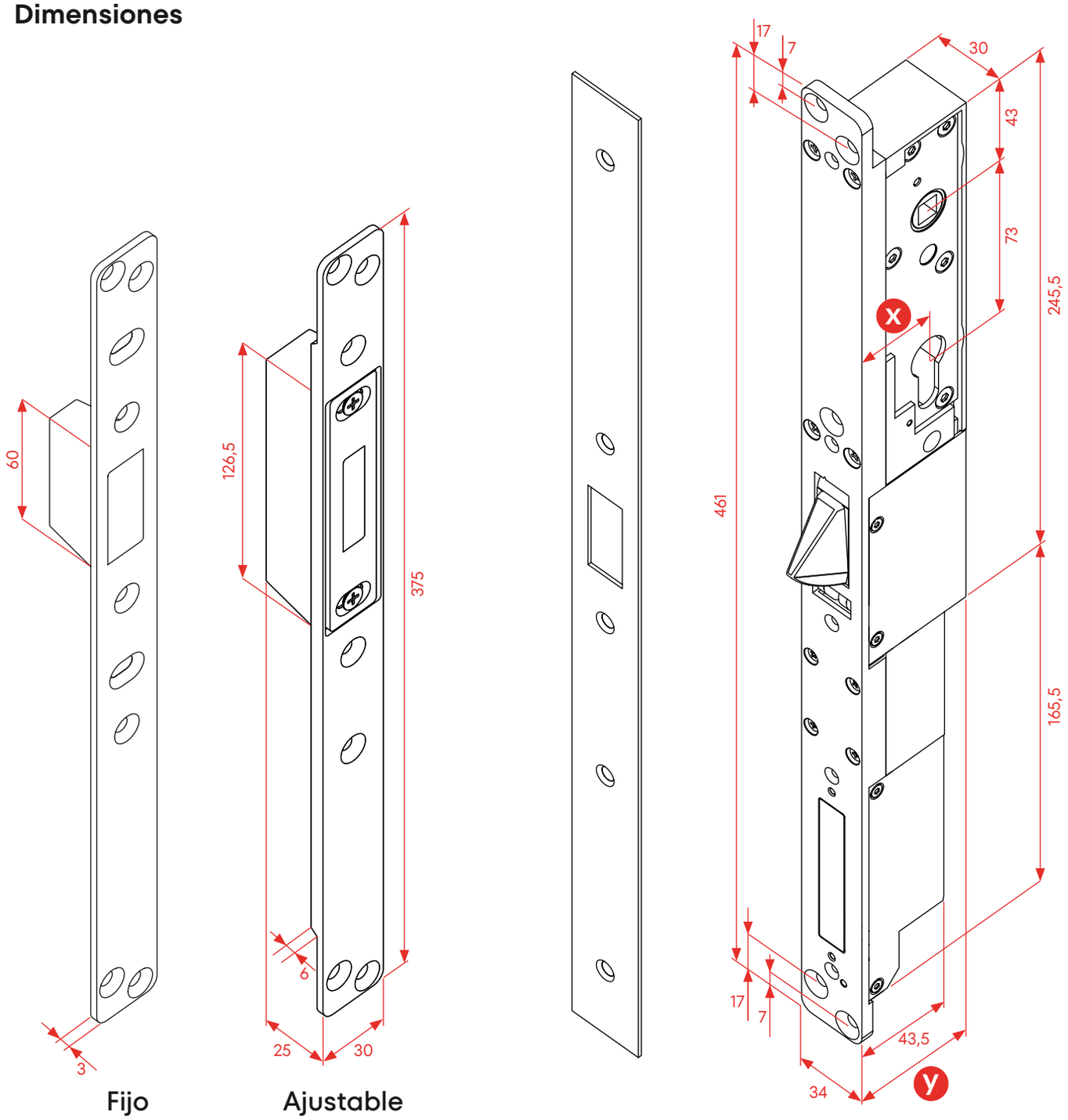

X Agujas	Y Distancia
25 mm	43,5 mm
30 mm	48,5 mm
35 mm	53,5 mm
50 mm	68,5 mm
60 mm	78,5 mm

Instalación

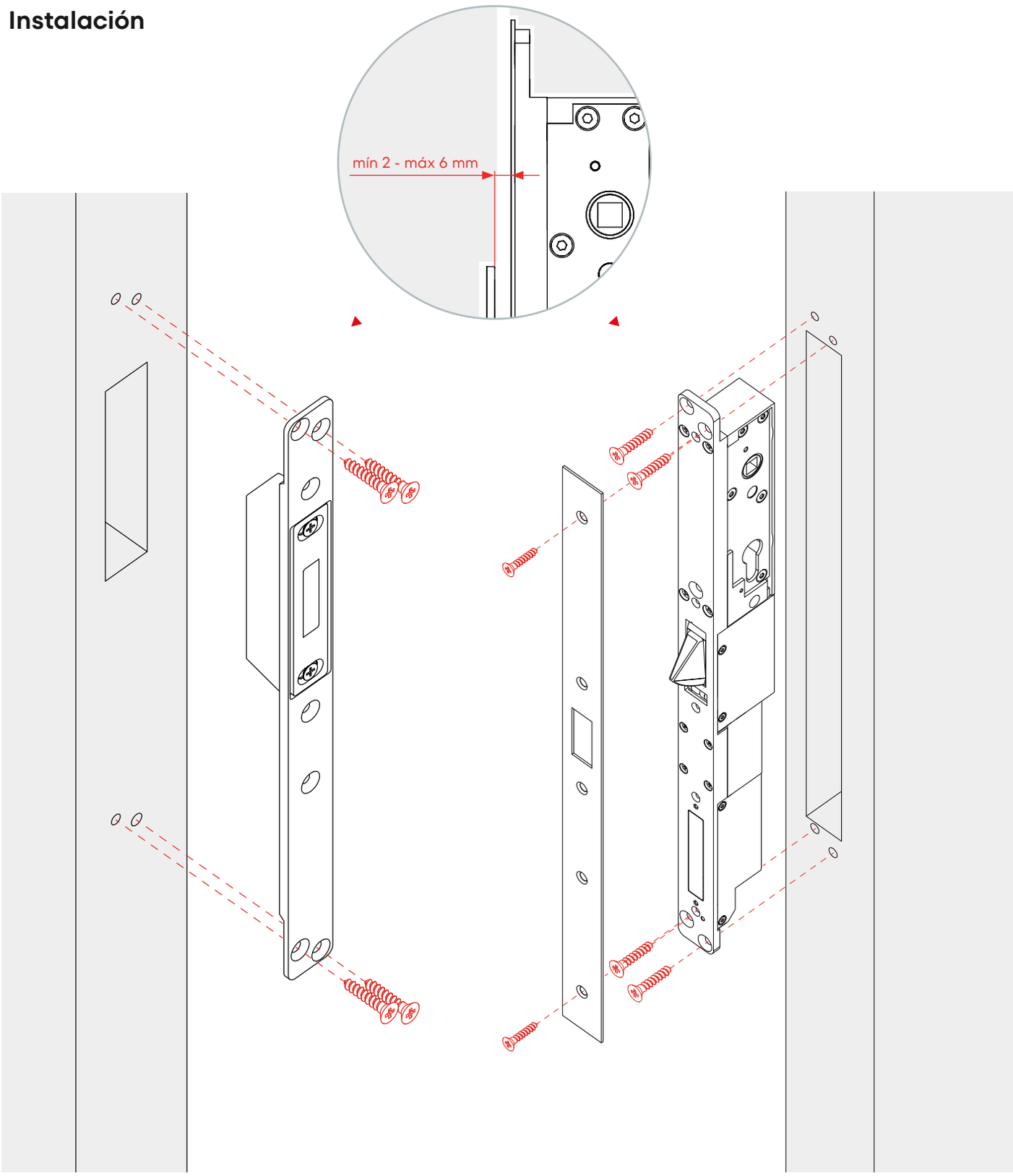

Diagrama de conexionado general

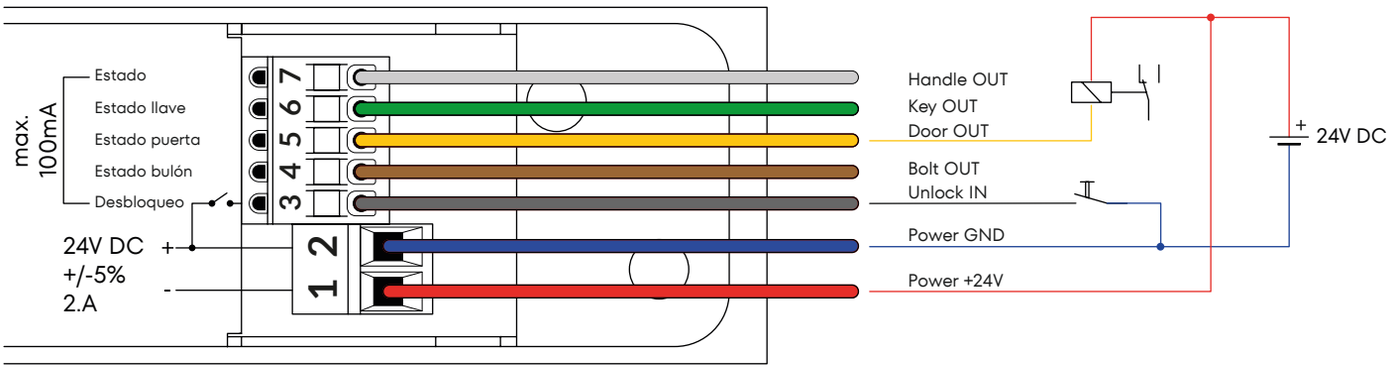

En cada señal hay 5 V y cuando se activa da 0.

TÉRMINOS Y CONDICIONES PARA EL USO DE MARCAS, MEDIOS PUBLICITARIOS Y ELEMENTOS DE DISEÑO.

La autorización para el uso de textos, fotografías, dibujos, ilustraciones, etiquetas, elementos de diseño y otros soportes publicitarios (en adelante "Contenidos") facilitados por OPENERS AND CLOSERS S.L. se rige por los siguientes términos y condiciones:

1. **Propiedad intelectual:** Todos los contenidos, a menos que se identifiquen expresamente, son propiedad de OPENERS AND CLOSERS S.L. Queda estrictamente prohibida su reproducción, distribución, almacenamiento, transmisión, difusión, recuperación o puesta a disposición del público sin el consentimiento por escrito de OPENERS AND CLOSERS S.L. No obstante, se permite el uso de los contenidos con fines comerciales cuando esté relacionado con la distribución y/o venta de productos o servicios de OPENERS AND CLOSERS S.L. u otros productos. Sin embargo, los contenidos marcados como "descarga" o aquellos puestos a disposición por OPENERS AND CLOSERS S.L. no pueden utilizarse de manera independiente para su distribución o para otros fines de promoción por separado. Cualquier uso contrario está prohibido.

2. **Uso adecuado:** El contenido solo puede utilizarse de manera que no sea perjudicial para los intereses de OPENERS AND CLOSERS S.L. o los productos asociados. Queda expresamente prohibido utilizar el contenido de forma que pueda causar daño a OPENERS AND CLOSERS S.L. o sus productos.

3. **Manipulación de contenidos:** Cualquier manipulación de los contenidos transmitidos por OPENERS AND CLOSERS S.L. requiere una autorización expresa por escrito y la aprobación del uso específicamente previsto por parte de OPENERS AND CLOSERS S.L. Además, es obligatorio notificar a OPENERS AND CLOSERS S.L. de antemano sobre el uso previsto, incluyendo una muestra. En caso de incumplimiento de esta obligación, OPENERS AND CLOSERS S.L. está autorizada a revocar la autorización de uso de forma inmediata. Se reservan otros derechos y reclamaciones.

4. **Atribución:** El uso del contenido debe ir acompañado de una nota que indique la fuente de la siguiente manera: "Fuente: OPENERS AND CLOSERS S.L.". Alternativamente, se permite utilizar la referencia "por cortesía de OPENERS AND CLOSERS S.L."

5. **Retiro de autorización:** OPENERS AND CLOSERS S.L. se reserva el derecho de retirar en cualquier momento la autorización de uso de los contenidos.

6. **Cumplimiento legal:** El cliente se compromete, sin perjuicio de lo establecido en la cláusula 4, a indicar cualquier medida publicitaria realizada de manera independiente. Además, el cliente debe cumplir con todas las normas legales y regulaciones aplicables al uso de los contenidos.

7. **Responsabilidad del cliente:** OPENERS AND CLOSERS S.L. no se hace responsable de los mensajes publicitarios del cliente que no se ajusten a los contenidos facilitados por OPENERS AND CLOSERS S.L. o a otras declaraciones de la empresa.

8. **Uso de marcas protegidas y elementos de diseño:** El uso de las marcas protegidas y elementos de diseño de OPENERS AND CLOSERS S.L. está sujeto a los siguientes términos y condiciones:

    a) Las marcas protegidas de OPENERS AND CLOSERS S.L. pueden utilizarse como parte de los contenidos, siempre y cuando estén incluidas en los materiales proporcionados y en conformidad con las disposiciones establecidas para el uso de los contenidos.

    b) El uso de las marcas protegidas de OPENERS AND CLOSERS S.L. está limitado a la autorización legal para la distribución y publicidad de productos que se identifiquen con dichas marcas y que hayan sido puestos en circulación con el consentimiento de OPENERS AND CLOSERS S.L. Este derecho de uso de la marca no incluye el uso de las marcas para identificación de direcciones de internet (dominios).

    c) Cualquier otro uso posterior de las marcas de OPENERS AND CLOSERS S.L. requiere el consentimiento previo por escrito. No se permiten modificaciones en las marcas de OPENERS AND CLOSERS S.L., por mínimas que sean, sin el consentimiento previo por escrito de OPENERS AND CLOSERS S.L.

    d) En caso de que se realice una modificación de las marcas de OPENERS AND CLOSERS S.L., se debe cesar inmediatamente el uso de las marcas existentes y adaptar su uso de acuerdo con las nuevas directrices proporcionadas por OPENERS AND CLOSERS S.L. Se exceptúan de esta disposición las promociones de venta de productos que se identifiquen con las marcas originales y que hayan sido autorizadas por OPENERS AND CLOSERS S.L.

9. **Responsabilidad del cliente:** El cliente asume toda responsabilidad de asegurarse de que el uso específico de los contenidos proporcionados no infrinja los derechos de terceros. El cliente exonera a OPENERS AND CLOSERS S.L. de cualquier reclamación relacionada con el uso de los contenidos, incluyendo aquellas infracciones de las obligaciones establecidas en las cláusulas 1 a 8.

Estos términos y condiciones son aplicables a la autorización de uso de los contenidos, marcas y elementos de diseño proporcionados por OPENERS AND CLOSERS S.L. El incumplimiento de estas disposiciones puede resultar en la revocación de la autorización y en la adopción de acciones legales adicionales por parte de OPENERS AND CLOSERS S.L.

OPENERS
CLOSERS

Calle Agricultura 17 (nave 12),
08980 Sant Feliu de Llobregat, Barcelona

Teléfono centralita: 934 080 515
Email: info@openers-closers.com